042/..3 Dimensioni / Dimensions / Abmessungen / Encombrements / Dimensiones

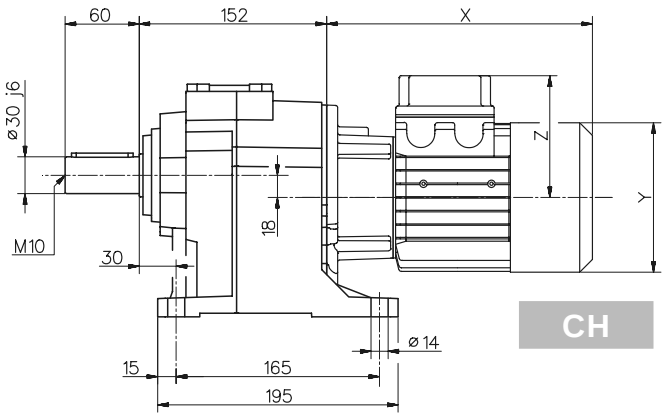

CH

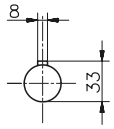

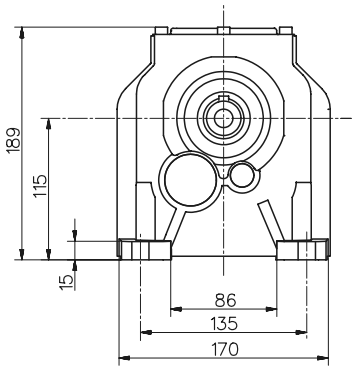

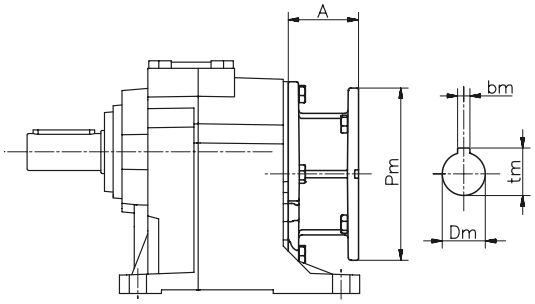

H

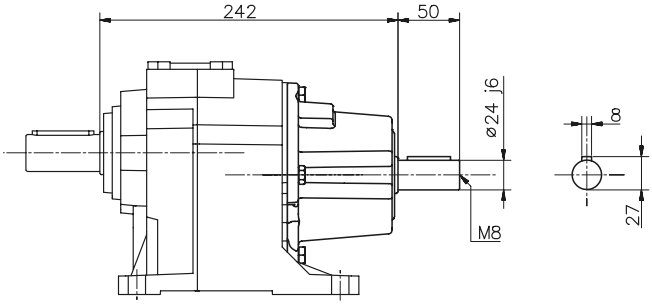

IH

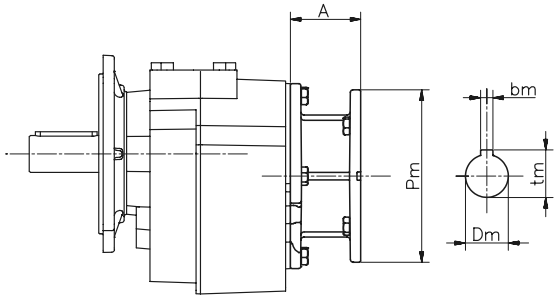

H...F FA-FB-FC

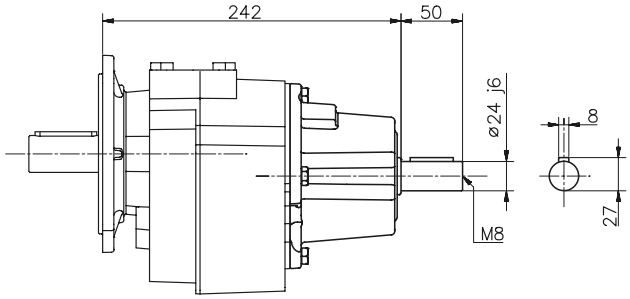

IH...F FA-FB-FC

040	PAM	Motore normale / Standard motor / Normaler Motor / Moteur normal / Motor normal			Motore autofrenante / Brake motor / Bremsmotor / Moteur frein / Motor-freno		
	A	X	Y	Z	X	Y	Z
063	57	216	121	99	276	121	99
071	69	239	139	111	304	139	111
080	90	270	158	122	343	158	122
090s	90	297	173	130	375	173	130
090l	90	321	173	130	399	173	130
100	105	355	191	139	437	191	139
112	105	379	211	150	473	211	150

Per le dimensioni relative alla zona attacco motore (Pm, Dm, bm, tm) fare riferimento alla tabella di pag. 142.
For the dimensions concerning the motor connection area (Pm, Dm, bm, tm) please refer to the table shown at page 142.
Zu den Abmessungen des Motoranschlußflansches (Pm, Dm, bm, tm) siehe Tabelle auf Seite 142.
Pour les dimensions concernant la zone de montage du moteur (Pm, Dm, bm, tm) lire SVP le tableau à la page 142.
Para las magnitudes correspondientes a la zona del motor (Pm, Dm, bm, tm) consulte la tabla de la página 142.

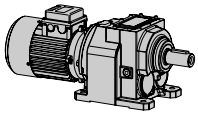

Dimensioni / Dimensions / Abmessungen / Encombrements / Dimensiones

042/..3

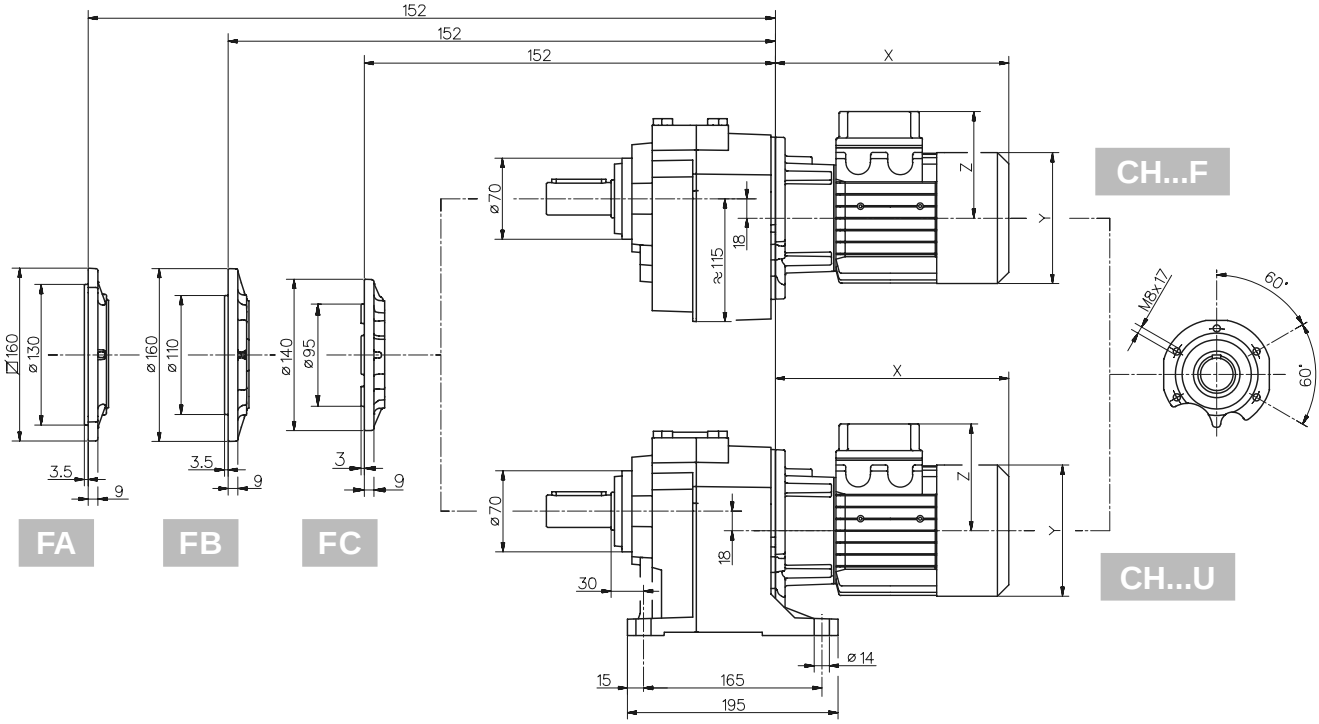

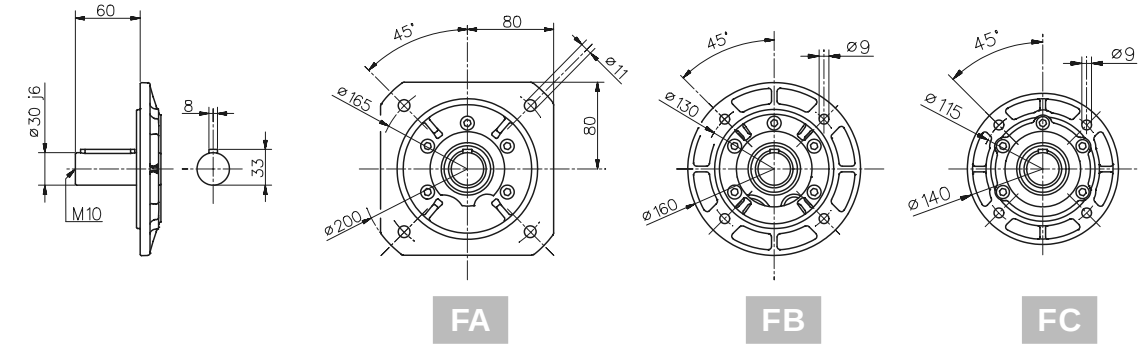

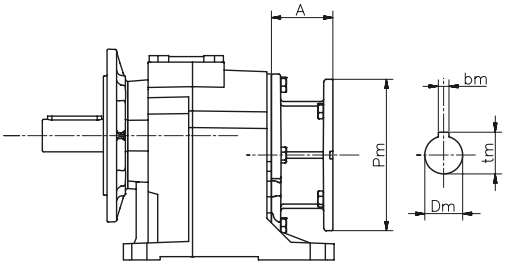

H...U FA-FB-FC

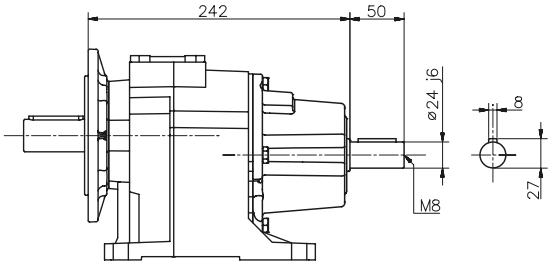

IH...U FA-FB-FC

051 Dimensioni / Dimensions / Abmessungen / Encombrements / Dimensiones

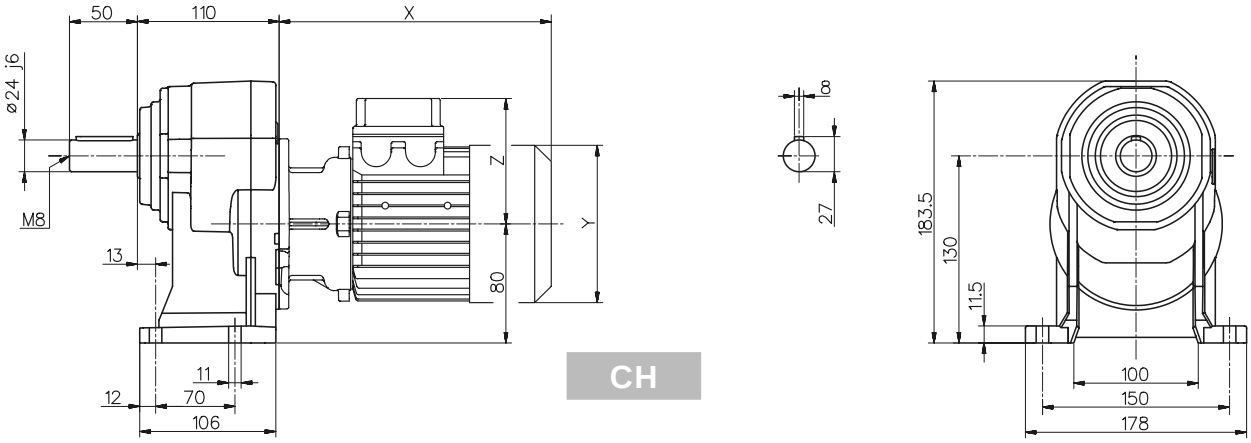

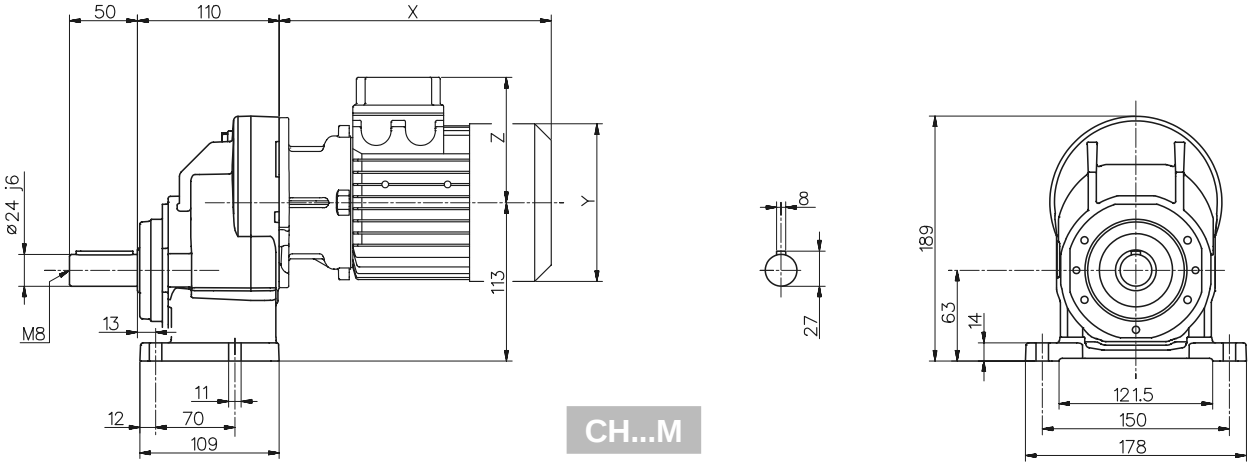

050	PAM	Motore normale / Standard motor / Normaler Motor / Moteur normal / Motor normal			Motore autofrenante / Brake motor / Bremsmotor / Moteur frein / Motor-freno		
	A	X	Y	Z	X	Y	Z
071	69	239	139	111	304	139	111
080	90	270	158	122	343	158	122
090s	90	297	173	130	375	173	130
090l	90	321	173	130	399	173	130
100	105	355	191	139	437	191	139
112	105	379	211	150	473	211	150

Per le dimensioni relative alla zona attacco motore (Pm, Dm, bm, tm) fare riferimento alla tabella di pag. 142.
For the dimensions concerning the motor connection area (Pm, Dm, bm, tm) please refer to the table shown at page 142.
Zu den Abmessungen des Motoranschlußflansches (Pm, Dm, bm, tm) siehe Tabelle auf Seite 142.
Pour les dimensions concernant la zone de montage du moteur (Pm, Dm, bm, tm) lire SVP le tableau à la page 142.
Para las magnitudes correspondientes a la zona del motor (Pm, Dm, bm, tm) consulte la tabla de la página 142.

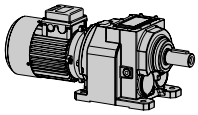

Dimensioni / Dimensions / Abmessungen / Encombrements / Dimensiones

051

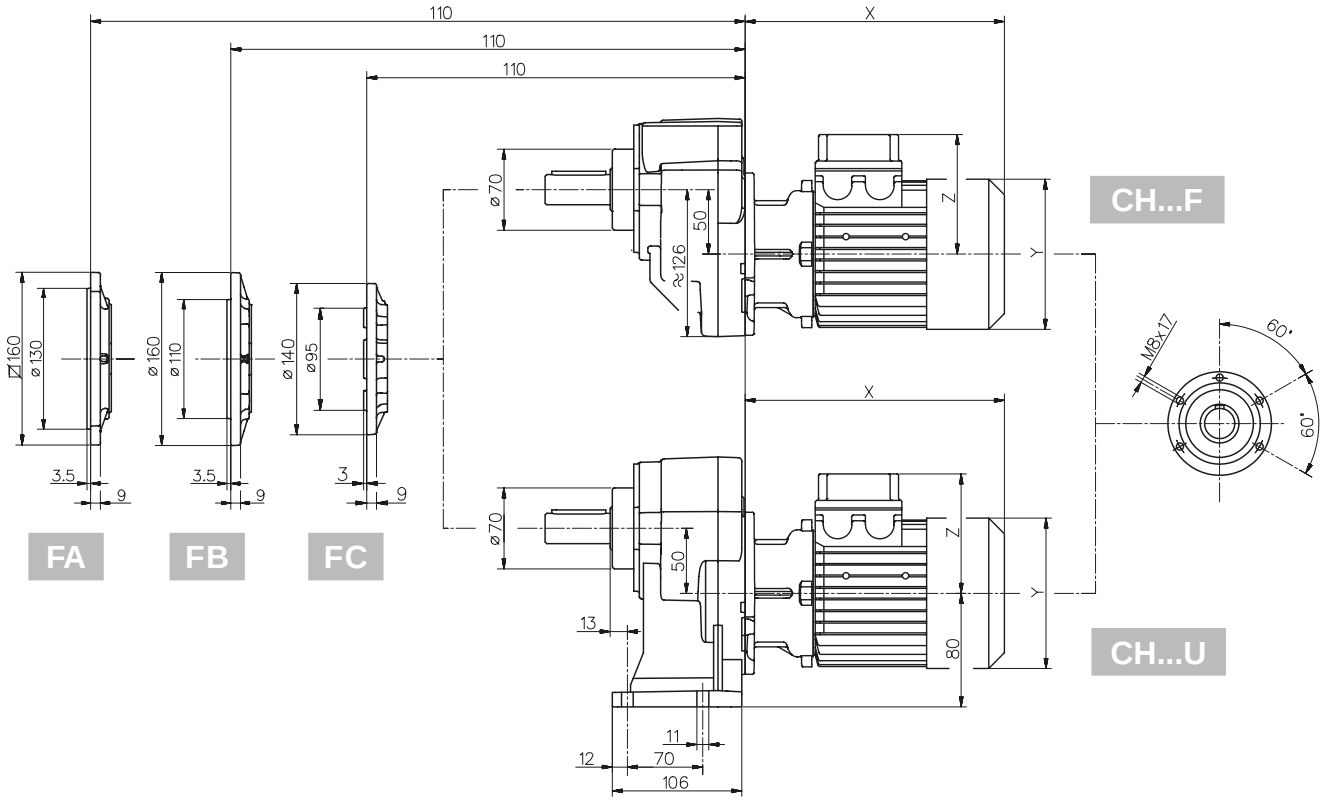

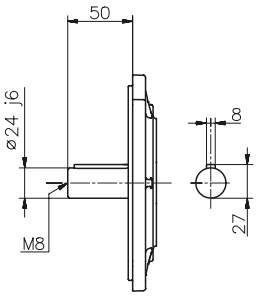

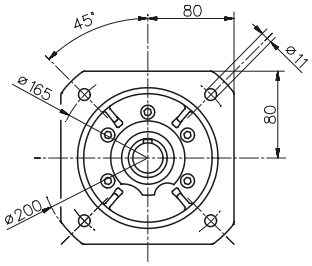

FA

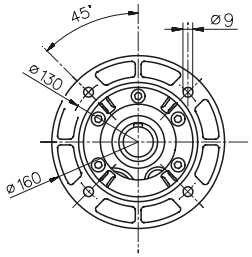

FB

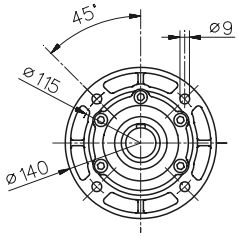

FC

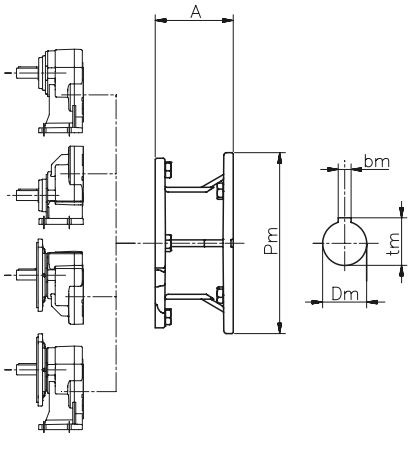

H...

H...M

H...F

H...U

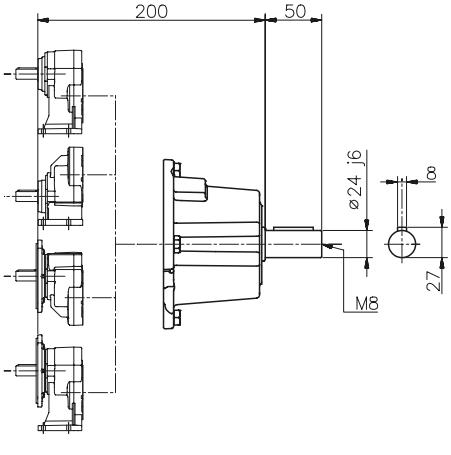

IH...

IH...M

IH...F

IH...U

052/..3 Dimensioni / Dimensions / Abmessungen / Encombrements / Dimensiones

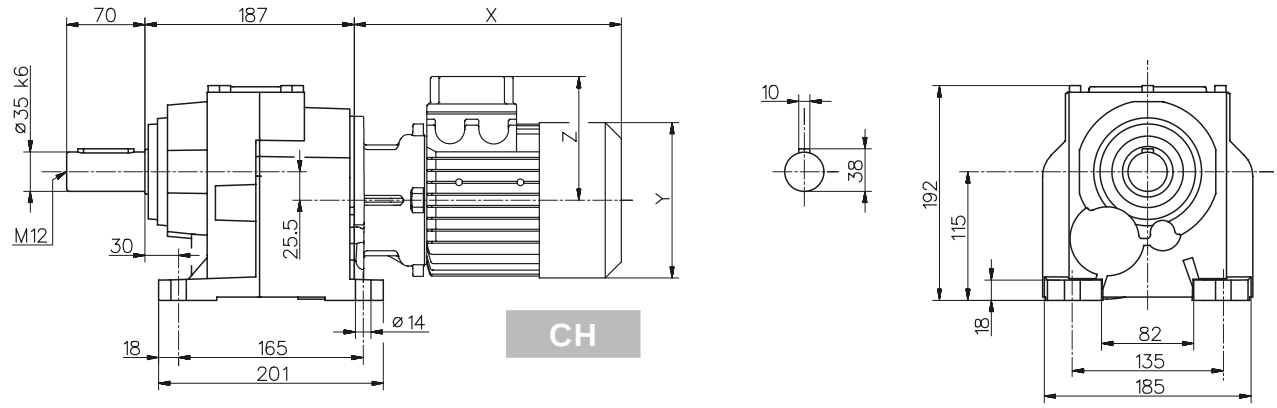

CH

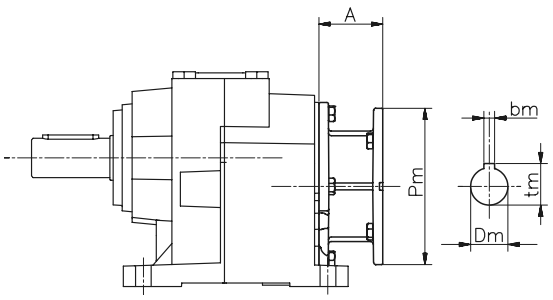

H

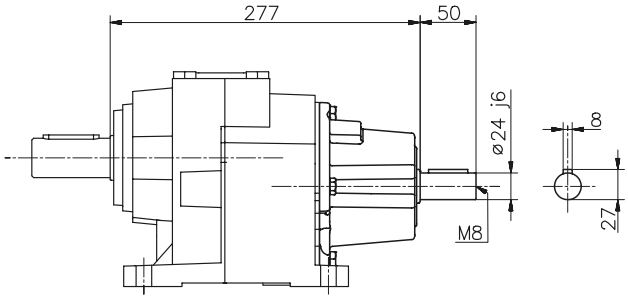

IH

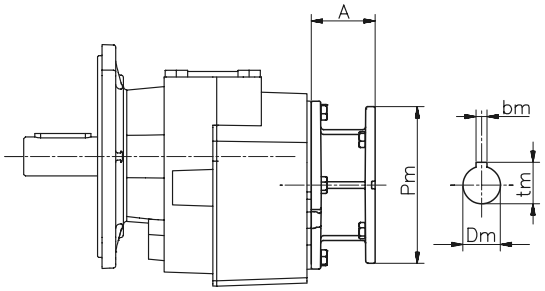

H...F FA-FB

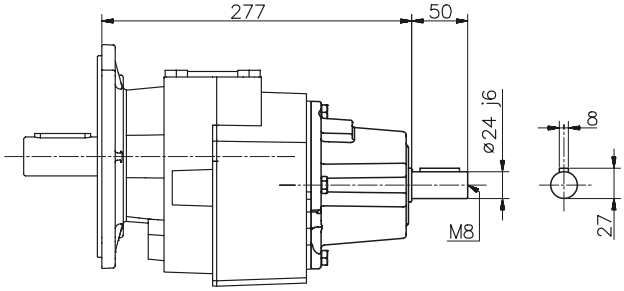

IH...F FA-FB

050	PAM	Motore normale / Standard motor / Normaler Motor / Moteur normal / Motor normal			Motore autofrenante / Brake motor / Bremsmotor / Moteur frein / Motor-freno		
	A	X	Y	Z	X	Y	Z
063	57	216	121	99	276	121	99
071	69	239	139	111	304	139	111
080	90	270	158	122	343	158	122
090s	90	297	173	130	375	173	130
090l	90	321	173	130	399	173	130
100	105	355	191	139	437	191	139
112	105	379	211	150	473	211	150

Per le dimensioni relative alla zona attacco motore (Pm, Dm, bm, tm) fare riferimento alla tabella di pag. 142.
For the dimensions concerning the motor connection area (Pm, Dm, bm, tm) please refer to the table shown at page 142.
Zu den Abmessungen des Motoranschlußflansches (Pm, Dm, bm, tm) siehe Tabelle auf Seite 142.
Pour les dimensions concernant la zone de montage du moteur (Pm, Dm, bm, tm) lire SVP le tableau à la page 142.
Para las magnitudes correspondientes a la zona del motor (Pm, Dm, bm, tm) consulte la tabla de la página 142.

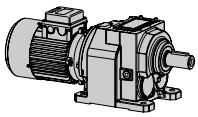

Dimensioni / Dimensions / Abmessungen / Encombrements / Dimensiones

052/..3

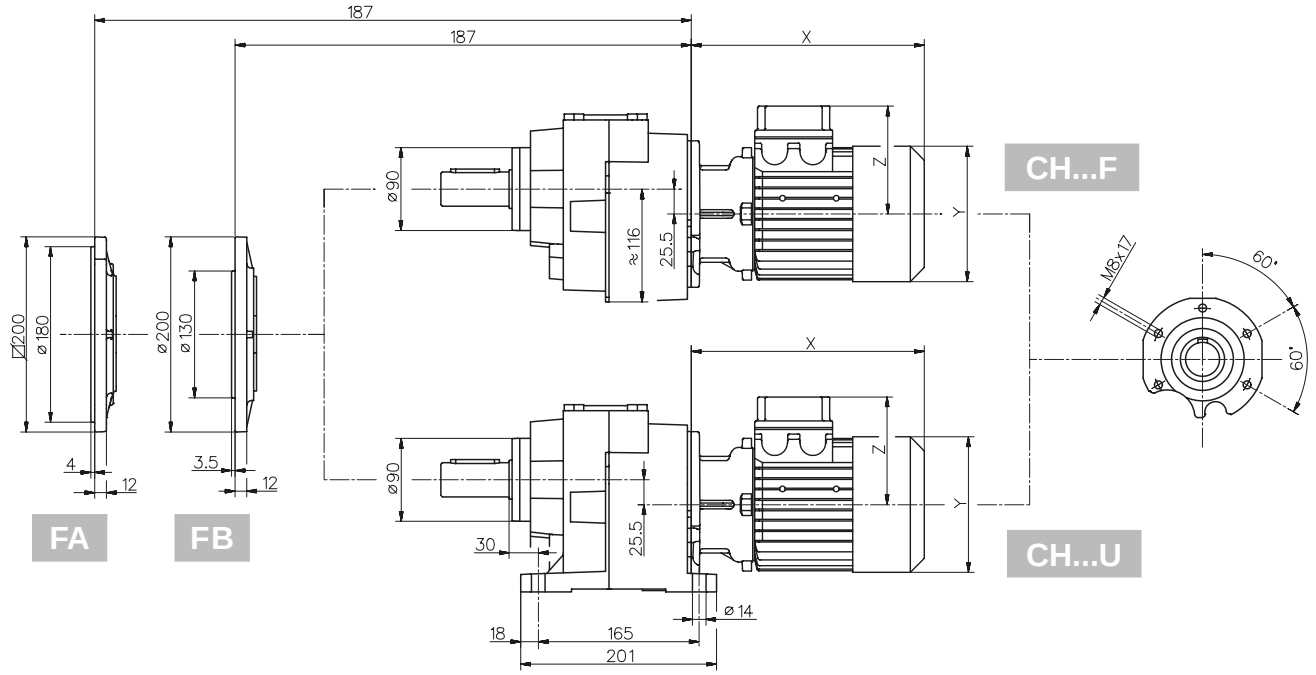

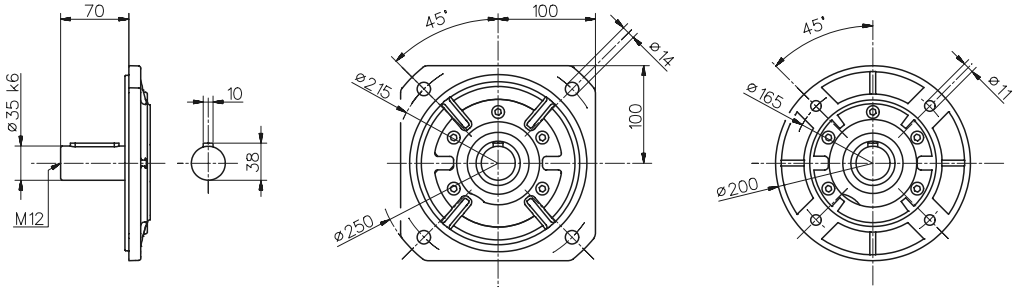

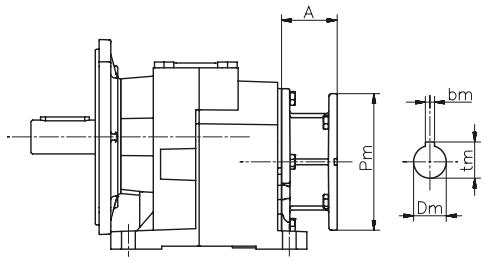

H...U FA-FB

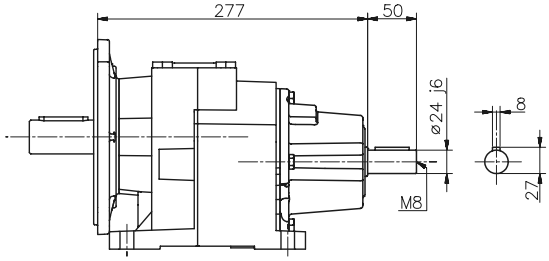

IH...U FA-FB

061 Dimensioni / Dimensions / Abmessungen / Encombrements / Dimensiones

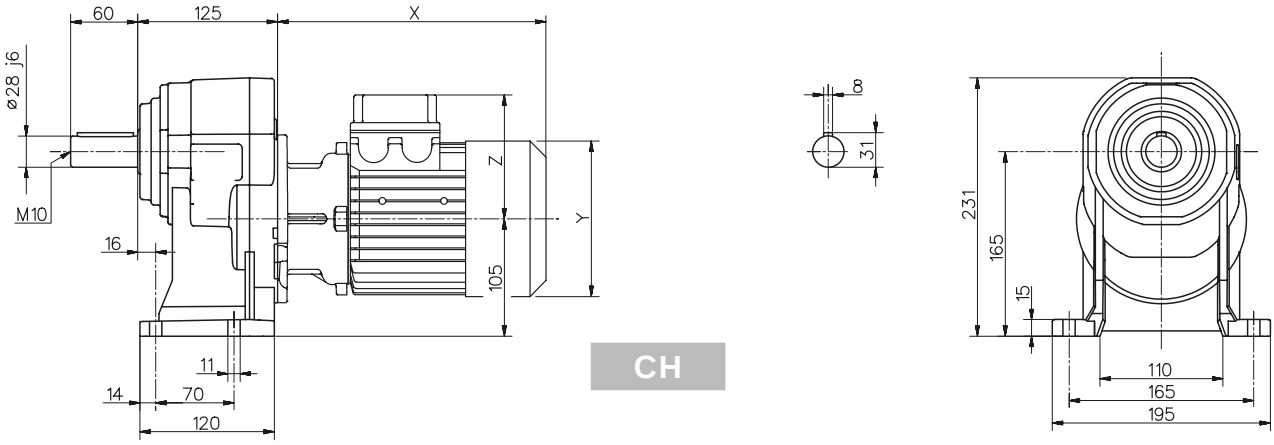

CH

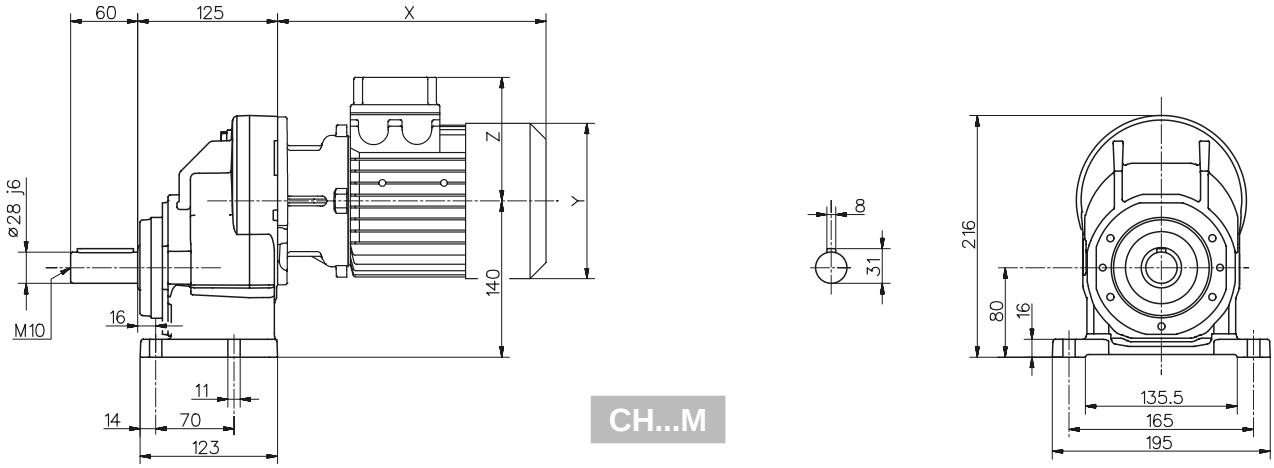

CH...M

060	PAM	Motore normale / Standard motor / Normaler Motor / Moteur normal / Motor normal			Motore autofrenante / Brake motor / Bremsmotor / Moteur frein / Motor-freno		
	A	X	Y	Z	X	Y	Z
080	90	270	158	122	343	158	122
090s	90	297	173	130	375	173	130
090l	90	321	173	130	399	173	130
100	105	355	191	139	437	191	139
112	105	379	211	150	473	211	150

Per le dimensioni relative alla zona attacco motore (Pm, Dm, bm, tm) fare riferimento alla tabella di pag. 142.
For the dimensions concerning the motor connection area (Pm, Dm, bm, tm) please refer to the table shown at page 142.
Zu den Abmessungen des Motoranschlußflansches (Pm, Dm, bm, tm) siehe Tabelle auf Seite 142.
Pour les dimensions concernant la zone de montage du moteur (Pm, Dm, bm, tm) lire SVP le tableau à la page 142.
Para las magnitudes correspondientes a la zona del motor (Pm, Dm, bm, tm) consulte la tabla de la página 142.

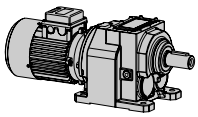

Dimensioni / Dimensions / Abmessungen / Encombrements / Dimensiones

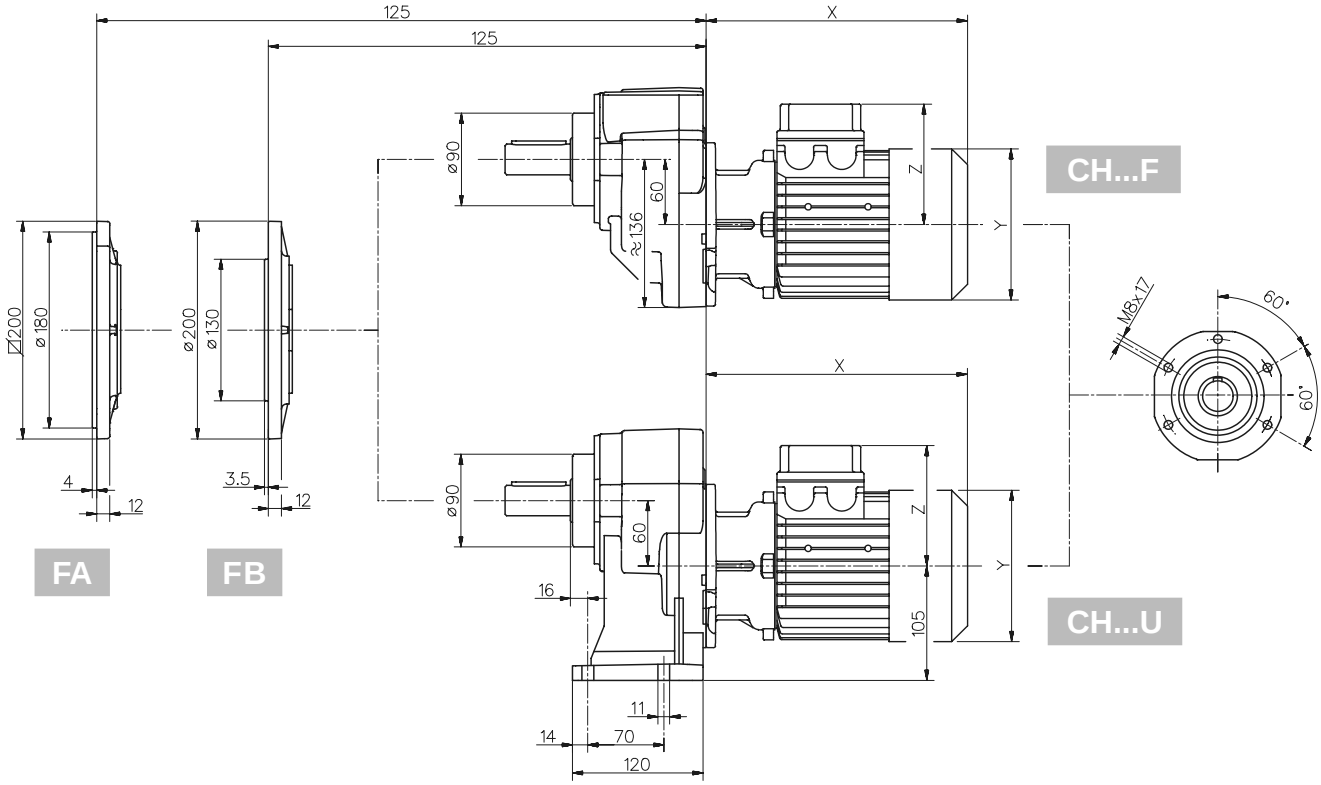

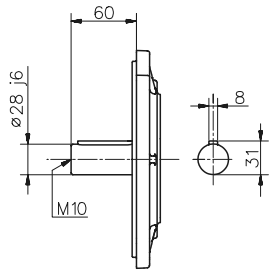

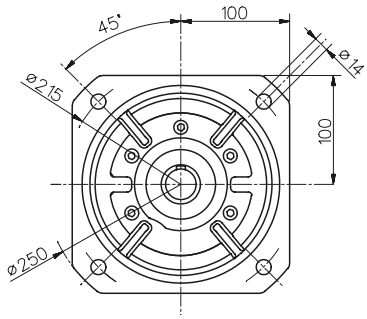

FA

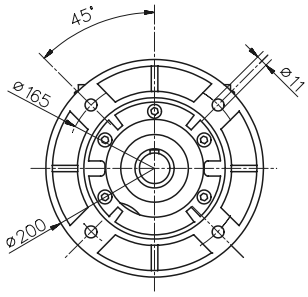

FB

H...

H...M

H...F

H...U

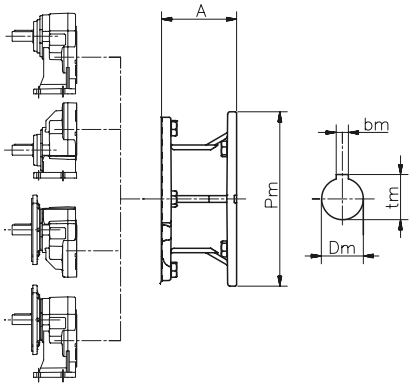

IH...

IH...M

IH...F

IH...U

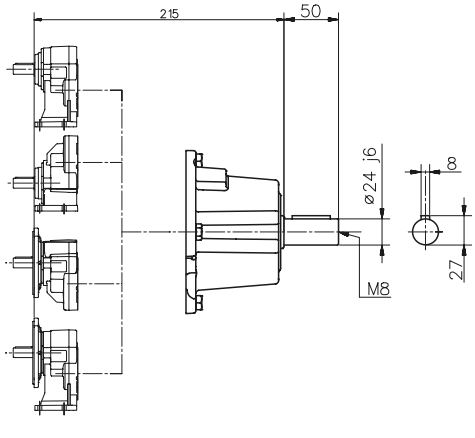

062/..3 Dimensioni / Dimensions / Abmessungen / Encombrements / Dimensiones

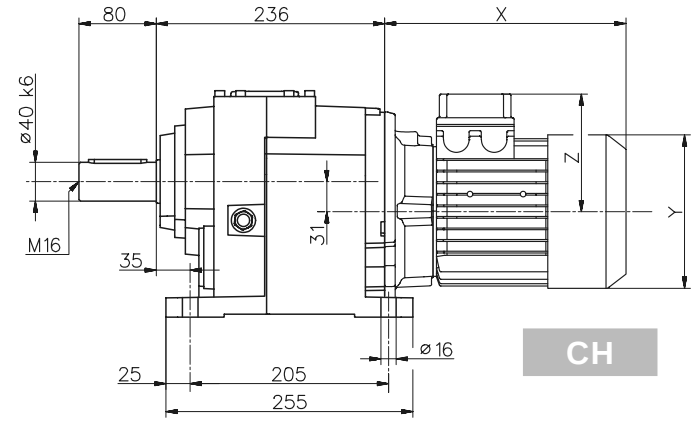

CH

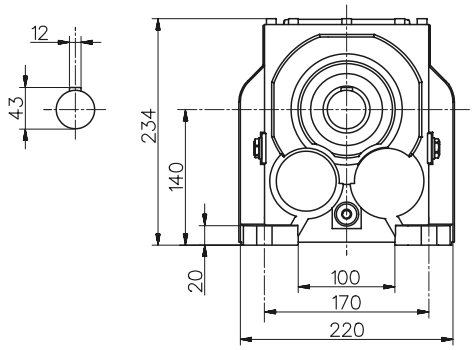

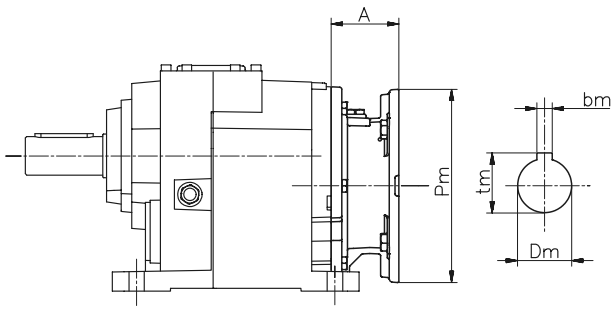

H

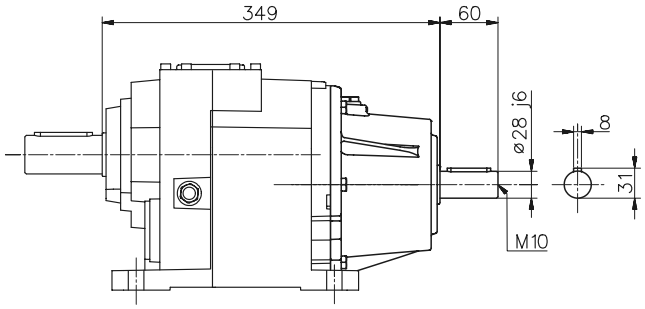

IH

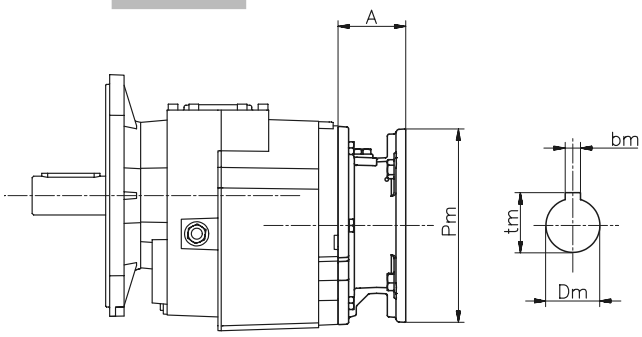

H...F FA-FB

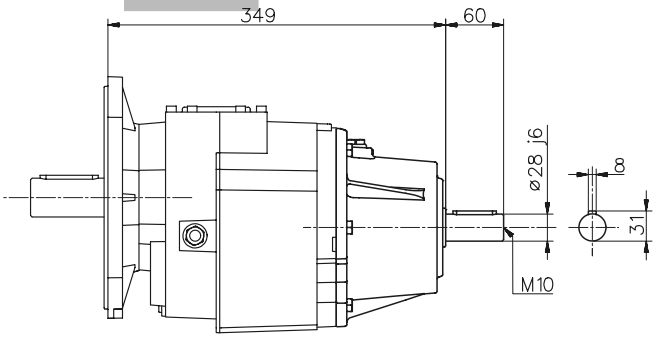

IH...F FA-FB

060	PAM	Motore normale / Standard motor / Normaler Motor / Moteur normal / Motor normal			Motore autofrenante / Brake motor / Bremsmotor / Moteur frein / Motor-freno		
	A	X	Y	Z	X	Y	Z
071	49	219	139	111	284	139	111
080	70	250	158	122	323	158	122
090s	70	277	173	130	355	173	130
090l	70	301	173	130	379	173	130
100	85	335	191	139	417	191	139
112	85	358	211	150	454	211	150
132s	110	406	249	194	495	249	194
132m	110	444	249	194	547	249	194

Per le dimensioni relative alla zona attacco motore (Pm, Dm, bm, tm) fare riferimento alla tabella di pag. 142.
For the dimensions concerning the motor connection area (Pm, Dm, bm, tm) please refer to the table shown at page 142.
Zu den Abmessungen des Motoranschlußflansches (Pm, Dm, bm, tm) siehe Tabelle auf Seite 142.
Pour les dimensions concernant la zone de montage du moteur (Pm, Dm, bm, tm) lire SVP le tableau à la page 142.
Para las magnitudes correspondientes a la zona del motor (Pm, Dm, bm, tm) consulte la tabla de la página 142.

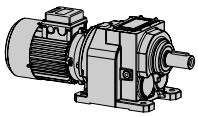

Dimensioni / Dimensions / Abmessungen / Encombrements / Dimensiones

062/..3

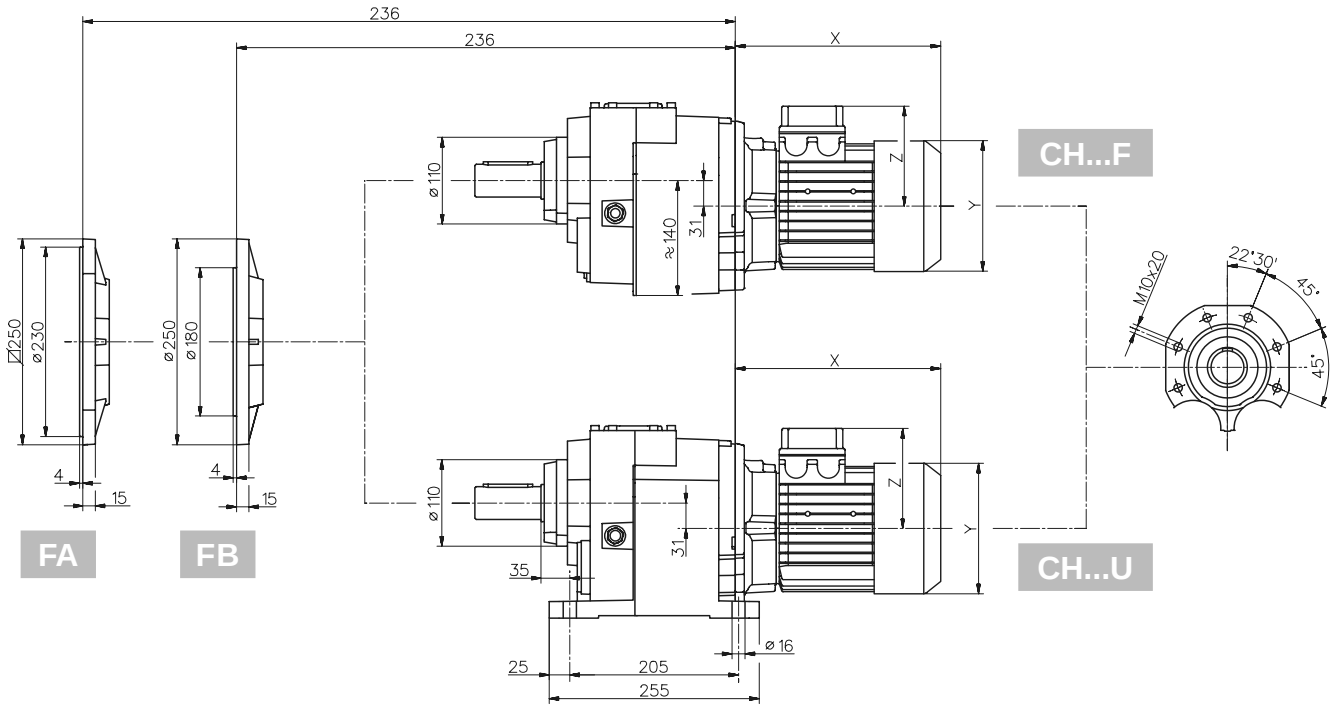

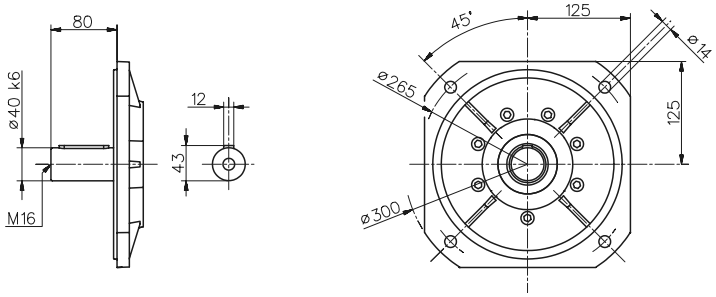

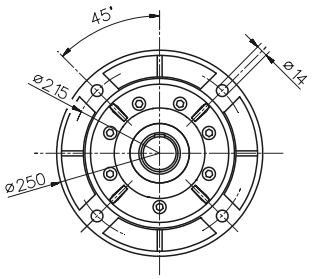

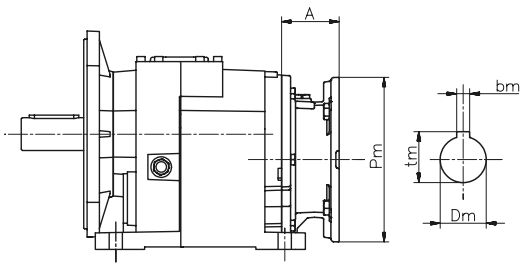

H...U FA-FB

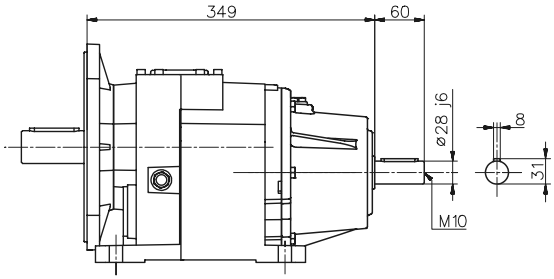

IH...U FA-FB

081 Dimensioni / Dimensions / Abmessungen / Encombrements / Dimensiones

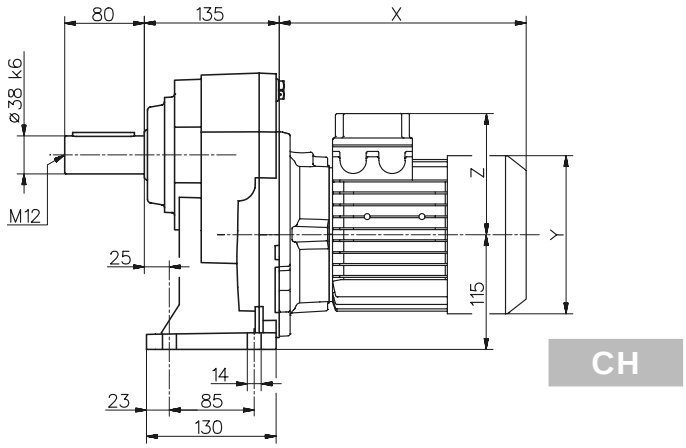

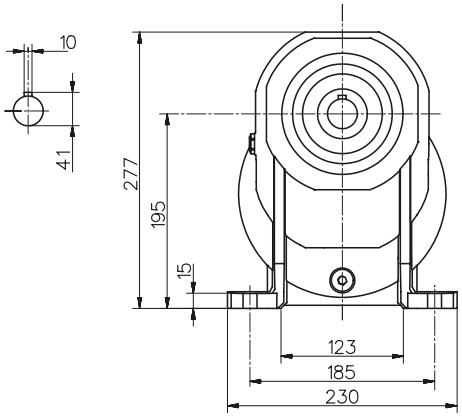

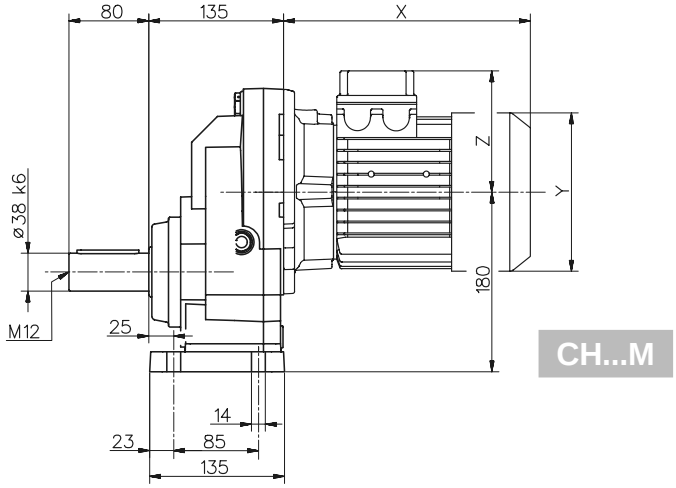

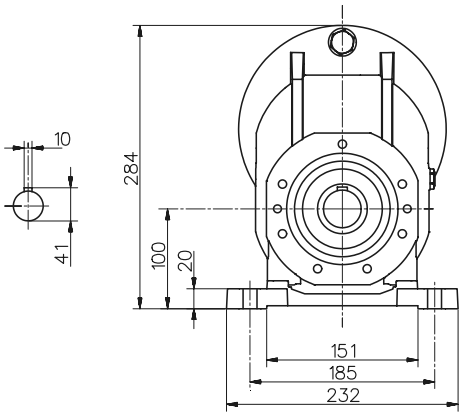

080	PAM	Motore normale / Standard motor / Normaler Motor / Moteur normal / Motor normal			Motore autofrenante / Brake motor / Bremsmotor / Moteur frein / Motor-freno		
	A	X	Y	Z	X	Y	Z
080	70	250	158	122	323	158	122
090s	70	277	173	130	355	173	130
090l	70	301	173	130	379	173	130
100	85	335	191	139	417	191	139
112	85	358	211	150	454	211	150
132s	110	406	249	194	495	249	194
132m	110	444	249	194	547	249	194

Per le dimensioni relative alla zona attacco motore (Pm, Dm, bm, tm) fare riferimento alla tabella di pag. 142.
For the dimensions concerning the motor connection area (Pm, Dm, bm, tm) please refer to the table shown at page 142.
Zu den Abmessungen des Motoranschlußflansches (Pm, Dm, bm, tm) siehe Tabelle auf Seite 142.
Pour les dimensions concernant la zone de montage du moteur (Pm, Dm, bm, tm) lire SVP le tableau à la page 142.
Para las magnitudes correspondientes a la zona del motor (Pm, Dm, bm, tm) consulte la tabla de la página 142.

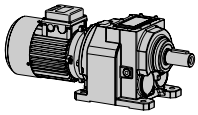

Dimensioni / Dimensions / Abmessungen / Encombrements / Dimensiones

081

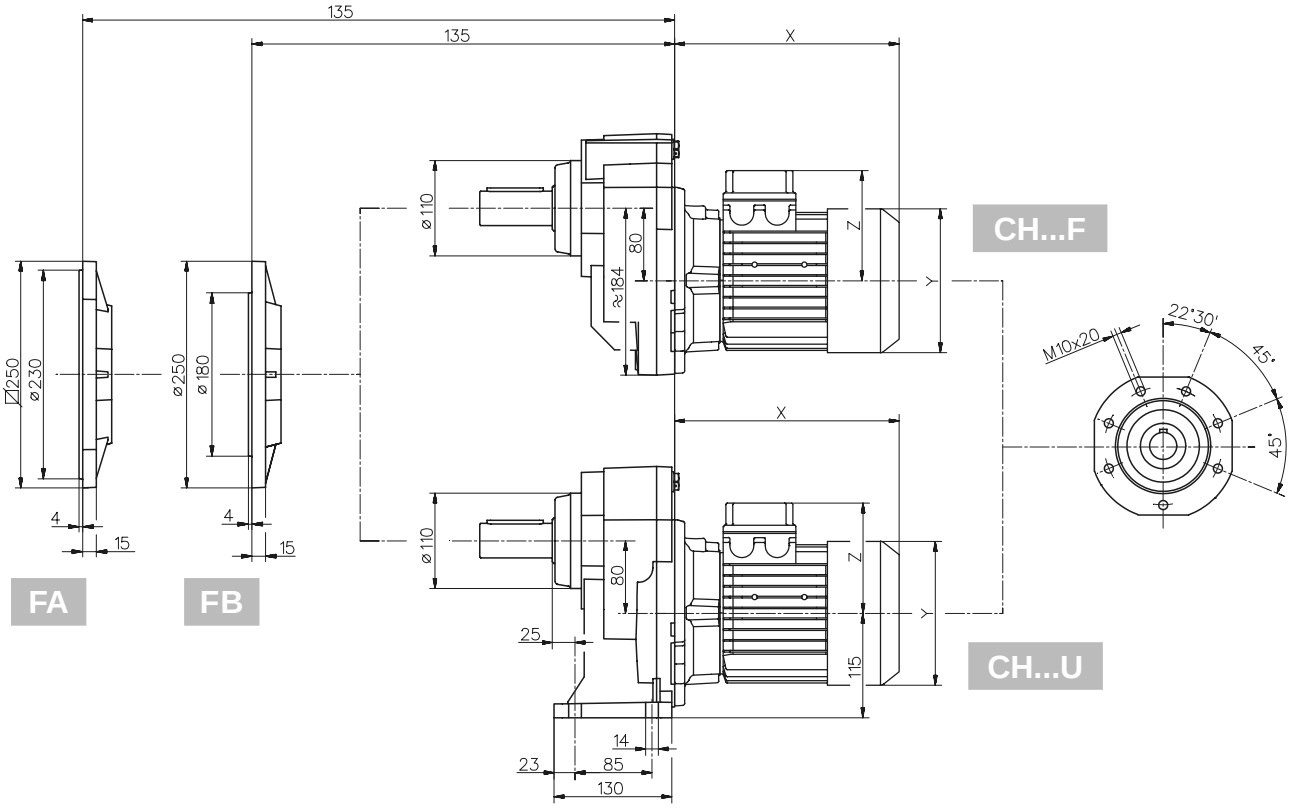

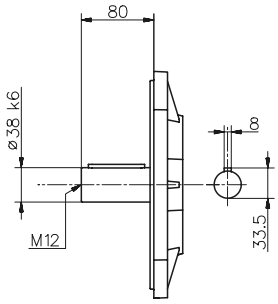

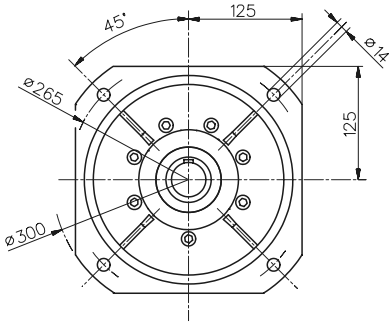

FA

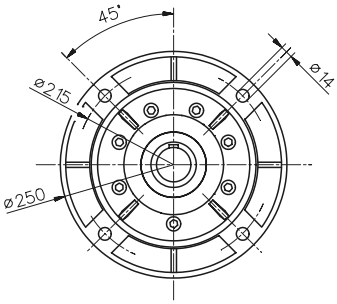

FB

H...

H...M

H...F

H...U

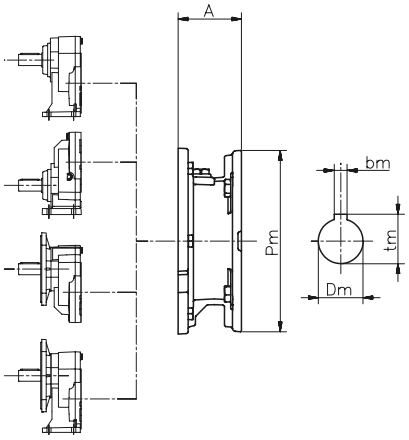

IH...

IH...M

IH...F

IH...U

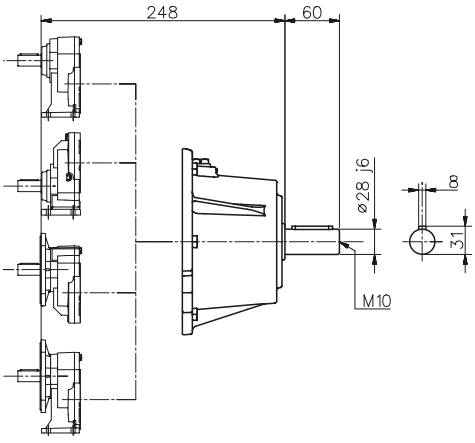

082/..3 Dimensioni / Dimensions / Abmessungen / Encombrements / Dimensiones

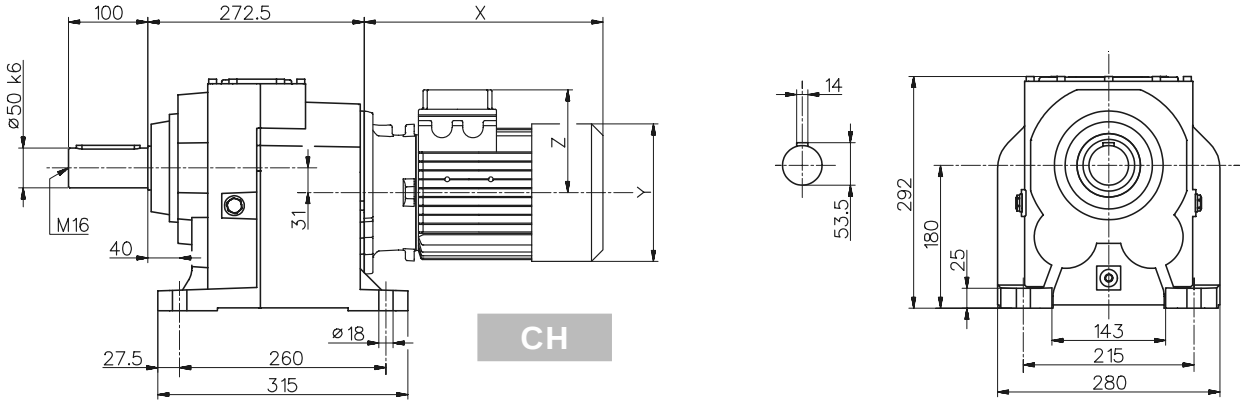

CH

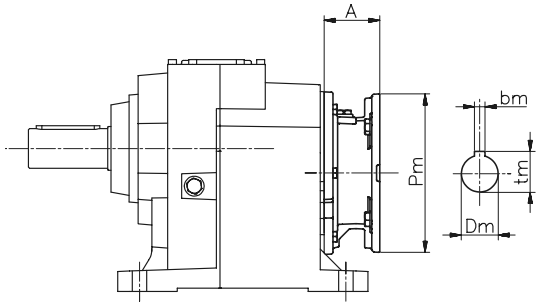

H

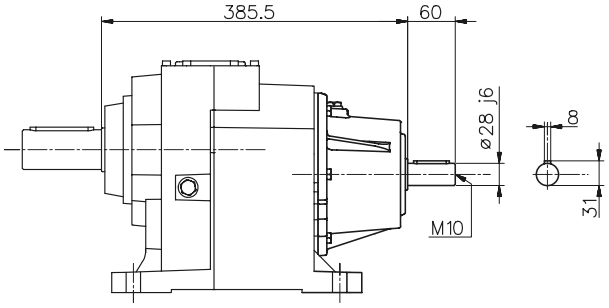

IH

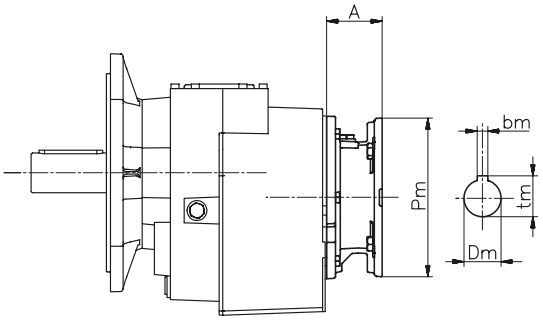

H...F FA-FB

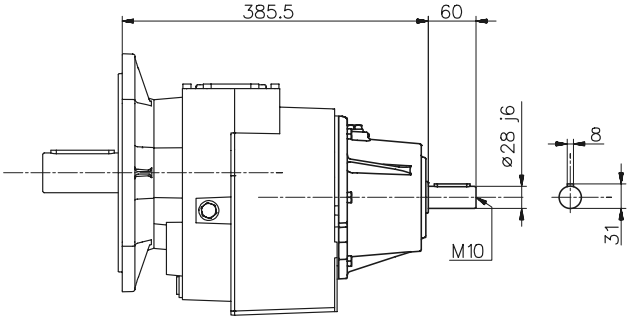

IH...F FA-FB

080	PAM	Motore normale / Standard motor / Normaler Motor / Moteur normal / Motor normal			Motore autofrenante / Brake motor / Bremsmotor / Moteur frein / Motor-freno		
	A	X	Y	Z	X	Y	Z
080	70	250	158	122	323	158	122
090s	70	277	173	130	355	173	130
090l	70	301	173	130	379	173	130
100	85	335	191	139	417	191	139
112	85	358	211	150	454	211	150
132s	110	406	249	194	494	249	194
132m	110	444	249	194	547	249	194
160	158	-	-	-	-	-	-

Per le dimensioni relative alla zona attacco motore (Pm, Dm, bm, tm) fare riferimento alla tabella di pag. 142.
For the dimensions concerning the motor connection area (Pm, Dm, bm, tm) please refer to the table shown at page 142.
Zu den Abmessungen des Motoranschlußflansches (Pm, Dm, bm, tm) siehe Tabelle auf Seite 142.
Pour les dimensions concernant la zone de montage du moteur (Pm, Dm, bm, tm) lire SVP le tableau à la page 142.
Para las magnitudes correspondientes a la zona del motor (Pm, Dm, bm, tm) consulte la tabla de la página 142.

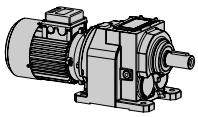

Dimensioni / Dimensions / Abmessungen / Encombrements / Dimensiones

082/..3

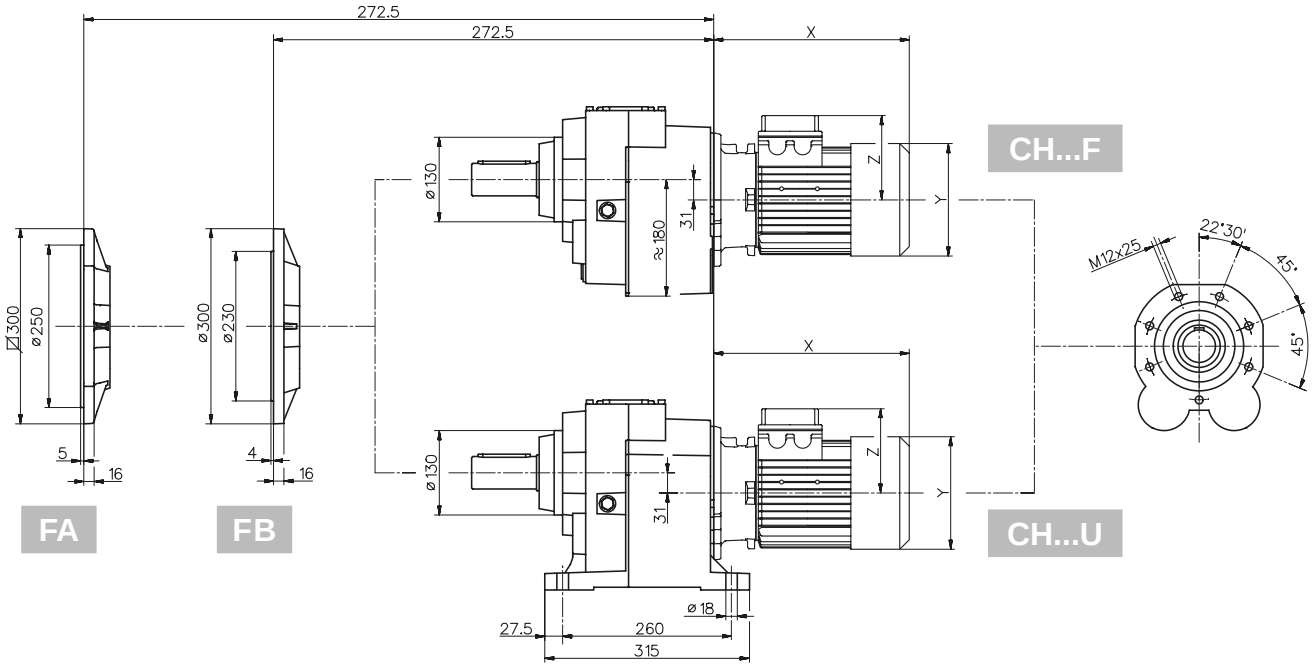

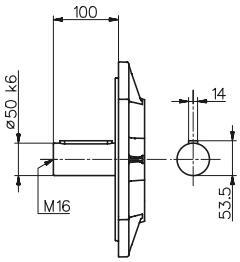

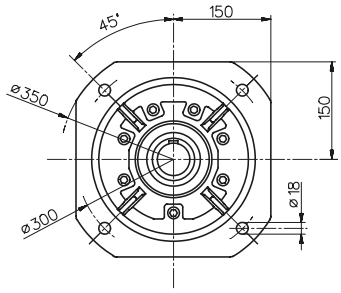

FA

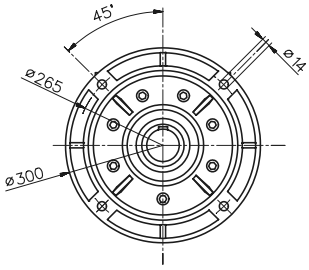

FB

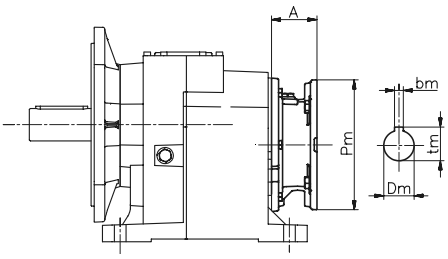

H...U FA-FB

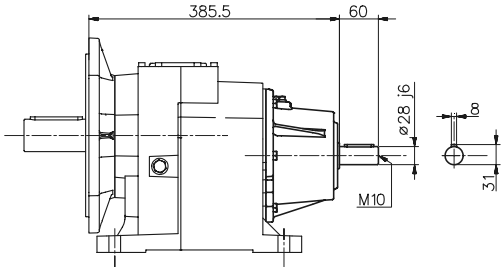

IH...U FA-FB